SONDE A VISSER A TETE DE RACCORDEMENT TUBE AJOUREE
SCREW-IN PROBE WITH RADIATION TUBE AND TERMINAL HEAD
Type S75VF

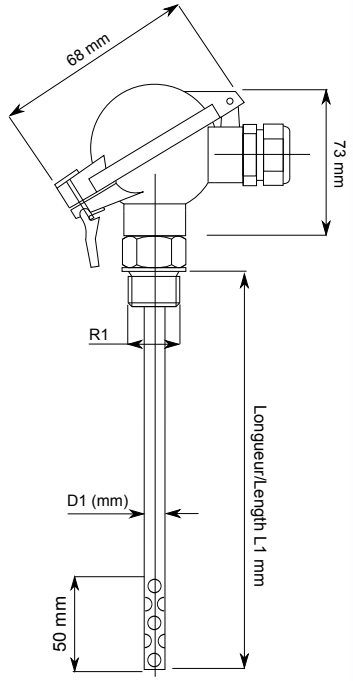

Désignation / Specification

Type de mesure/Type of thermoelement:.....Sonde à résistance Pt100 classe A IEC60751 (standard)
RTD Pt100 grade A IEC60751 (standard)
Temprature d'utilisation -200°C à +600°C suivant montage.
Temperature range -200°C to +600°C according manufacturing type.
Thermocouple / Thermocouple IEC584 type K (NiCr/NiAl), J (Fe/Cuni),T (Cu/CuNi)
Température d'utilisation / Temperature range : -50°C...+400°C
According to type of thermocouple and manufacturing.

Plage de mesure/ Range :.....Montage Pt100 fils Téflon / PTFE assembly T°max. -50°C...+250°C
Montage Pt100 fils soie de verre / Fiber glass assembly T°max. -50°C...+400°C
T° max : -200°C...+600°C (Pt1100, RTD)
Montage TC fils soie de verre / Fiber glass assembly T°max. -40°C...+400°C
Autre sur demande / Other on request

Montage/Manufacturing:.....Simple 2 fils, 3 fils (standard) ou 4 fils / double 4 fils, 6 fils (standard) ou 8 fils
Single 2 wire, 3 wire (standard) or 4 wire / Dual 4 wire, 6 wire (standard) or 8 wire.
Single or dual thermocouple.

Gaine de protection/Protection sheath:.....Acier inox 316 L 1.40404 diamètre 6 mm ou 8 mm ajourée (standard).
316 L Stainless steel 1.40404 radiation tube diameter 6 mm or 8 mm (standard).
Autre sur demande /Other on request.

Raccordement procédé/Process connection:.....1/2"GCyl (standard) ou NPT (option) / 1/2"BSPP (standard) or NPT (option).

Tête de raccordement / Terminal head:.....Montage standard tête type DIN B ou NA en alliage d'aluminium.
Entrée électrique par presse étoupe M20x1.5 mm.
Standard manufacturing terminal head type DIN B or NAA material iron cast.
Electric entry cable gland M20x1.5 mm.

Connection électrique/ Electric connection:.....Bornier céramique / Ceramic terminal block

Test d'isolement / Isolement resistance:.....>1000 MOhm voltage 250V Amb. T° (Pt100 element).
>1000 MOhm votage 500 V DC (thermocouple)

Temps de réponse/ Response time:..... t50=3.5s / t90=8s (Test eau/ water 0.4 m/s selon/ accordance DIN EN60751

Options:.....Transmetteur 4-20 mA /Transmitter 4-20 mA

TYPE DE TETE
Terminal head
- **NA** NA
- **MA** MA
- **DE** DAN
- **DV** DAN-V
- **BE** DIN B
- **BU** BUSH 1PE
- **BV** BUSH 2PE
- **BW** BUSH+Afficheur
- **KN** KNE
- **KP** KNP
- **BB** BBK
- **SE** SEG
- **HL** HLS
- **Z** Autre préciser / Other on request

TYPE DE MONTAGE
Type of assembly
- **0** Simple 2 Fils
- **3** Simple 3 Fils
- **4** Simple 4 Fils
- **5** Duplex 2x2 fils
- **6** Duplex 2x3 fils
- **1** Simple TC
- **7** Double TC
- Autre préciser / Other on request

TEMPERATURE D'UTILISATION
Temperature rating
- **B** -50°C /+400°C
- **L** -50°C /+250°C
- **H** -200°C /+600°C
- Autre préciser / Other on request

RACORDEMENT PROCEDE R1
Process connection R1
- **1** 1/2" GCyl /BSPP
- **2** 1/2" NPT
- **3** 3/8" GCyl /BSPP
- **4** 3/8" NPT
- **5** 1/4" GCyl /BSPP
- **6** 1/4" NPT
- **7** 3/4" GCyl /BSPP
- **8** 3/4" NPT
- Autre préciser / Other on request

LONGUEUR DE GAINE L1
Insertion length
- **050** 50 mm
- **100** 100 mm
- **150** 150 mm
- **200** 200 mm
- **250** 250 mm
- **300** 300 mm
- Autre préciser / Other on request

ENTREE ELECTRIQUE
Electric connection
- **0** Sans PE / Witout cable gland
- **A** Presse étoupe standard IP68 / Standard cable gland IP68
- **M** Connecteur/ Plug M12 (Monté sur PE / On Cable Gland output)
- Autre préciser / Other on request

S75VF									0		

ELEMENT DE MESURE
Type of thermoelement
- **0** Pt100
- **1** Pt1000
- **2** Ni100
- **3** Ni1000
- **J** TC J
- **K** TCK
- Autre préciser / Other on request

CLASSE DE PRECISION
Grade
- **A** Classe A
- **B** Classe B
- **C** Classe B 1/3DIN
- **D** Classe B 1/5 DIN
- **E** Classe B 1/10 DIN
- **2** TC Classe 2
- **1** TC Classe 1
- Autre préciser / Other on request

NATURE DE LA GAINE
Material protection Sheath
- **A** Inox 304 L
- **B** Inox 316 L
- **I** Inconel 600
- Autre préciser / Other on request

DIAMETRE DE GAINE D1
Sheath diameter
- **60** 6 mm
- **80** 8 mm
- **90** 9 mm
- Autre préciser / Other on request

LONGUEUR EXTENSION
Neck length
- **0** SANS / Without
- Autre préciser / Other on request

RACCORDEMENT ELECTRIQUE
Type of terminal strip
- **0** Fils/ Wires (Sans bornier-without terminal block)
- **B** Bornier céramique / Ceramic terminal block
- **E** Transmetteur/ Transmitter 4-20 mA EMT100 entrée / input Pt100
- **K** Transmetteur/ Transmitter 4-20 mA EMT200 entrée universelle / input universal
- **S** Transmetteur/ Transmitter 4-20 mA EMT300 HART
- Autre préciser / Other on request

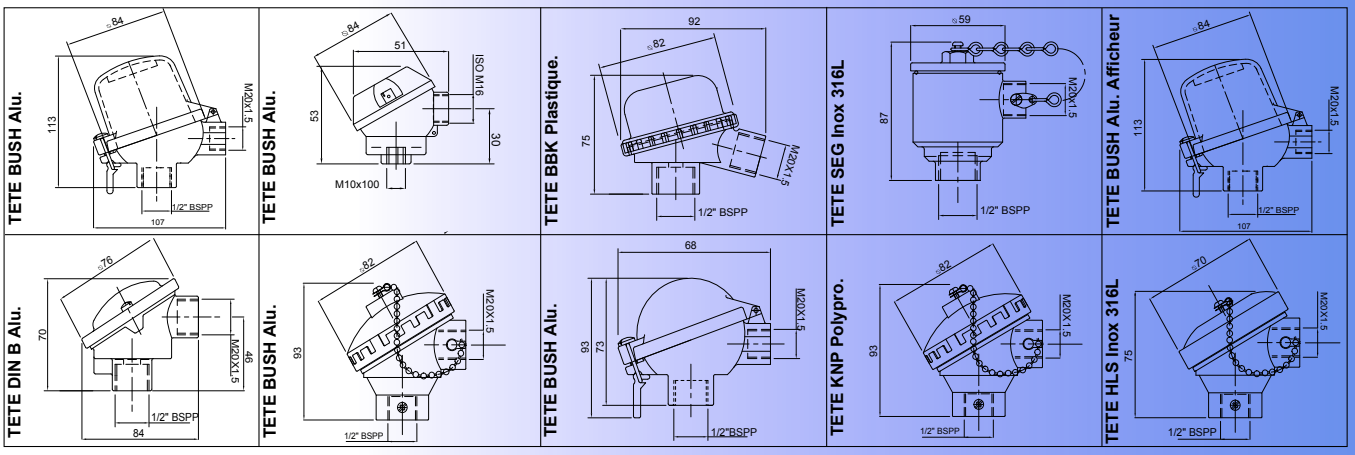

Subject to modifications due to technical advances / Soucieux d'améliorer nos poduits, nous nous réservons le droit de réviser sans préavis les caractéristiques de nos produits

Tél: +352 69 17 32 609
Email: info@defigroup.eu